・キット標準のパーツと組み替えてご使用ください。
Install by replacing it with the kit's standard parts.

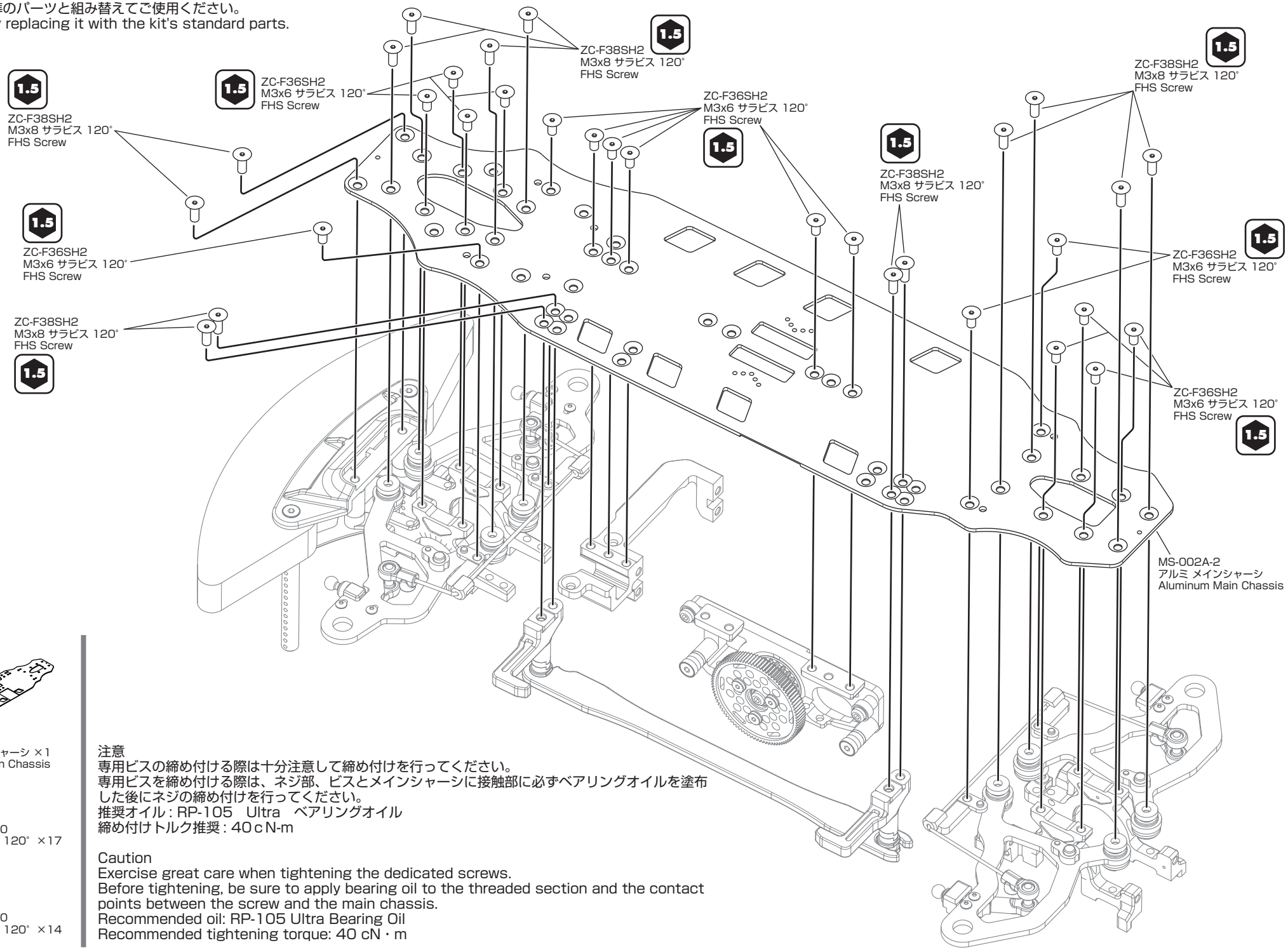

MS-002A-2
アルミ メインシャーシ ×1
Aluminum Main Chassis

ZC-F36SH2
ZC-F36SH2-10
M3x6 サラビス 120° ×17
FHS Screw

ZC-F38SH2
ZC-F38SH2-10
M3x8 サラビス 120° ×14
FHS Screw

注意
専用ビスの締め付ける際は十分注意して締め付けを行ってください。
専用ビスを締め付ける際は、ネジ部、ビスとメインシャーシに接触部に必ずベアリングオイルを塗布した後にネジの締め付けを行ってください。
推奨オイル : RP-105　Ultra　ベアリングオイル
締め付けトルク推奨 : 40ｃN-m

Caution
Exercise great care when tightening the dedicated screws.
Before tightening, be sure to apply bearing oil to the threaded section and the contact points between the screw and the main chassis.
Recommended oil: RP-105 Ultra Bearing Oil
Recommended tightening torque: 40 cN・m